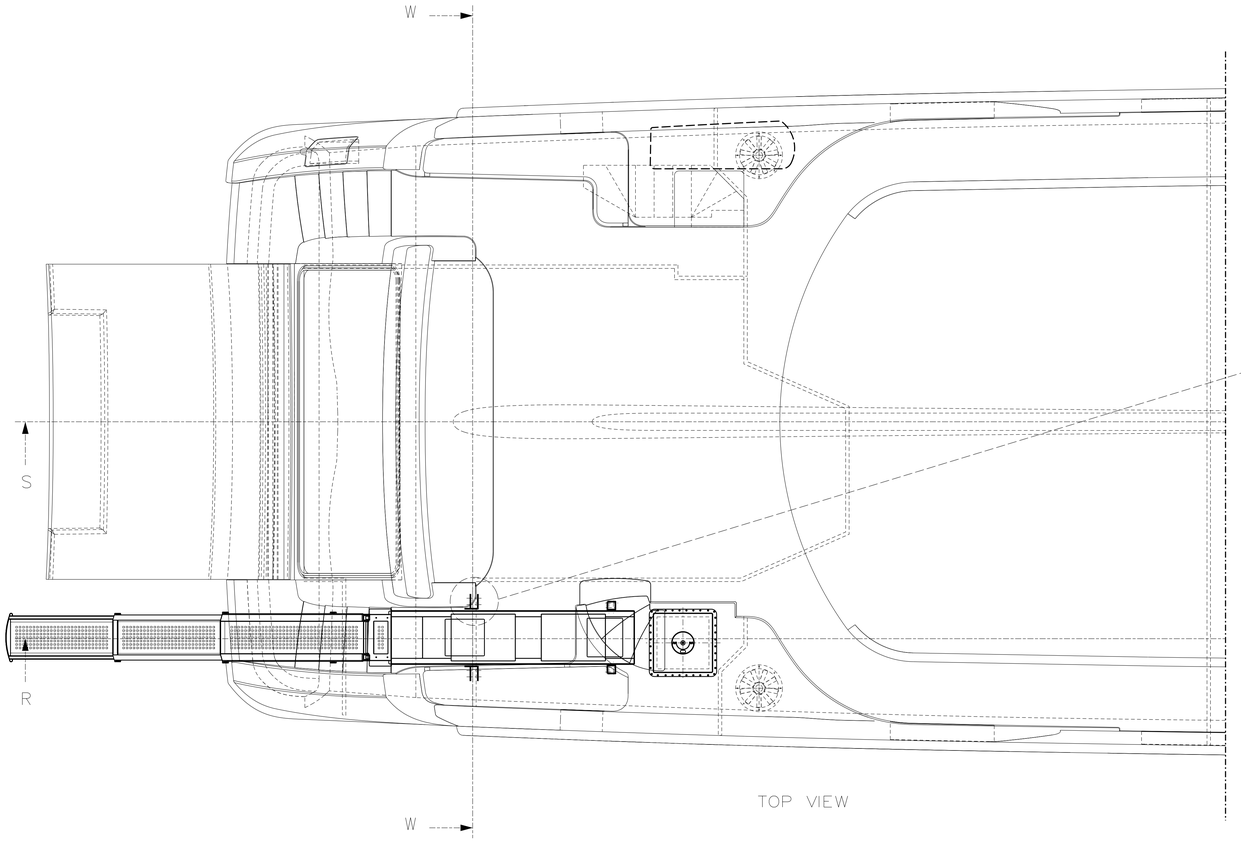

TOP VIEW

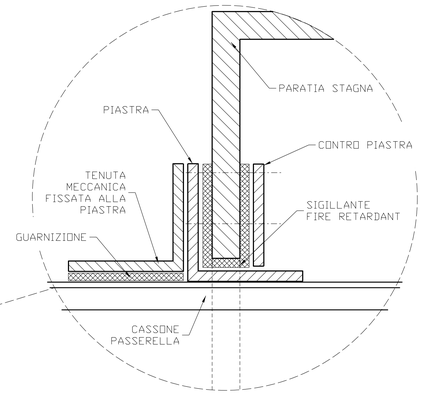

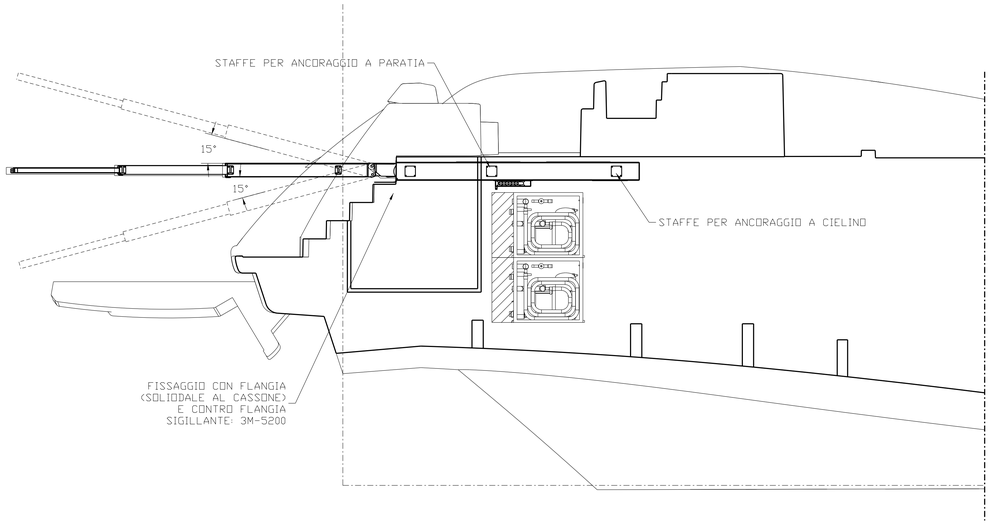

SECTION R–R

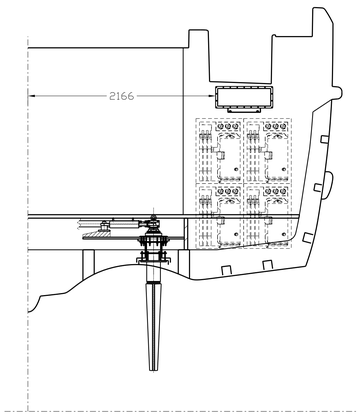

SECTION W–W

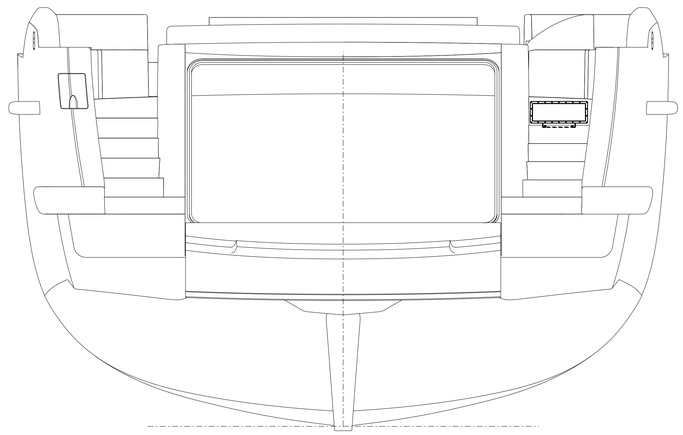

VIEW AD

Rev./Upd.	Data/Date	Descrizione Modifica/Modify Description	Firma/Signature
00	01/07/2016	Prima emissione	X

Benetti
Via Michelle Coppola, 10A-00049 VIANIDISGRO (LU) Italy
Tel. +39-0584-3921 Fax +39-0584-396232

Proprietà di AZIMUT-BENETTI S.p.a.
Senza autorizzazione scritta della stessa il presente disegno non potrà essere utilizzato per la costruzione dell'oggetto rappresentato ne verrà comunicato a terzi o riprodotto anche parzialmente. La società' proprietaria tutela i propri diritti a termini di legge.
All proprietary rights reserved by AZIMUT-BENETTI S.p.a.
This drawing may not be used for the manufacture of the component or unit herein illustrated and must not be released to other parties without written consent. Any infringement will be legally pursued

A0

Scala/Scale	Approvazione Registro/Rib Approval		Date	Name
1:25	RINA	Drawn by	01/07/2016	L.Cabiddu
		Checked by		
		Approved by		
		Department	TEC	

Denominazione/Designation
SISTEMAZIONE PASSERELLA
GANGWAY ARRAGEMENT

Commessa/Construction	Disegno/Drawing N°	Foglio/Sheet	File name	Data/Date
BMSTD	2510	1/1	BMSTD 2510 00-01-01 Sistemazione passerella di poppa	01/07/2016