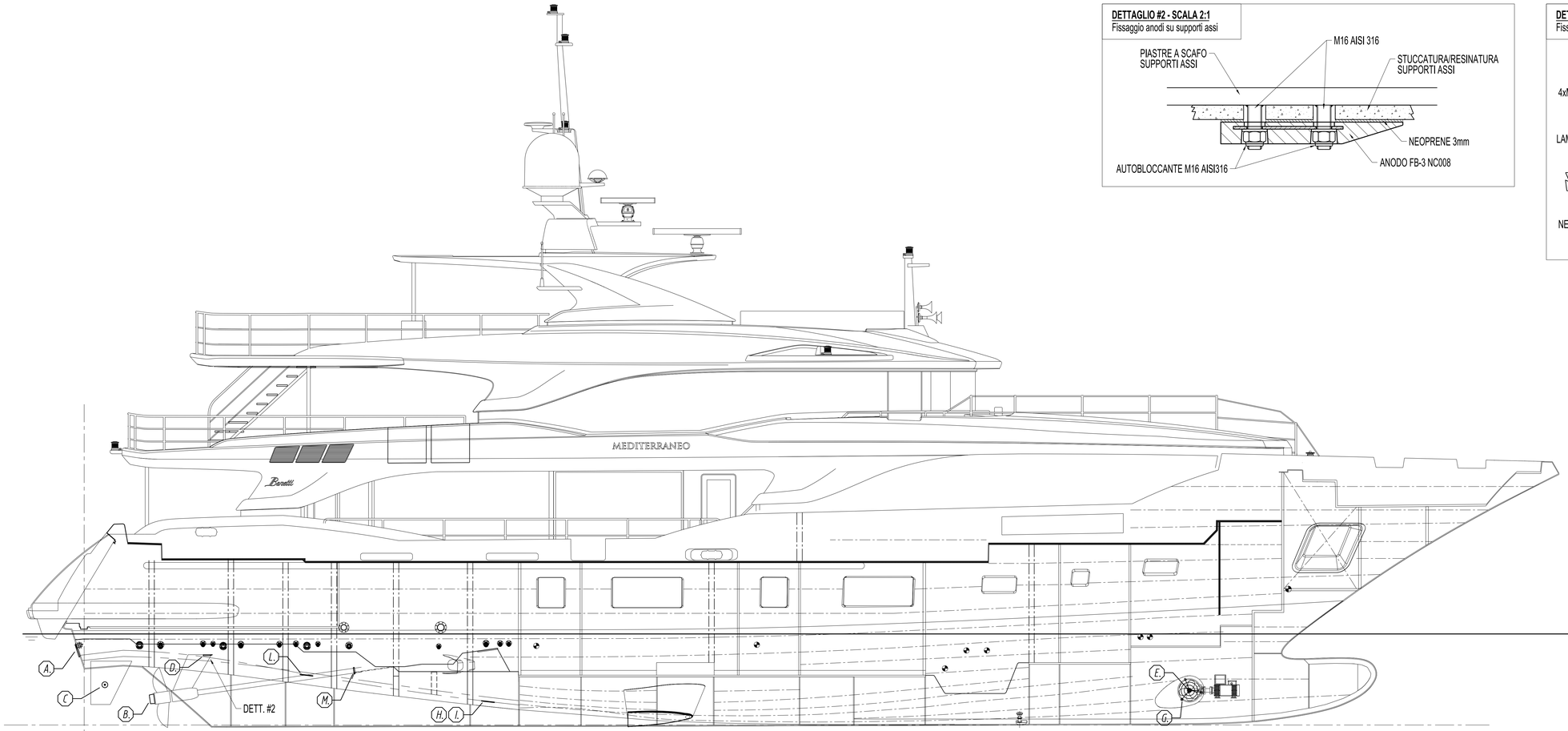

DETTAGLIO #2 - SCALA 2:1
Fissaggio anodi su supporti assi

DETTAGLIO #1 - SCALA 2:1
Fissaggio anodi su specchio di poppa

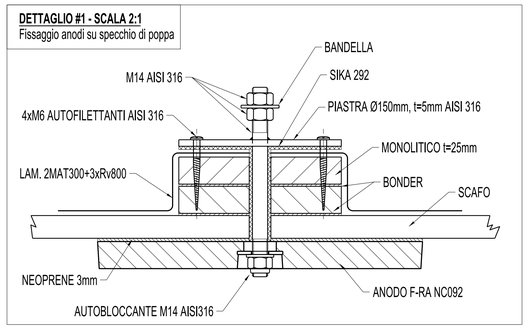

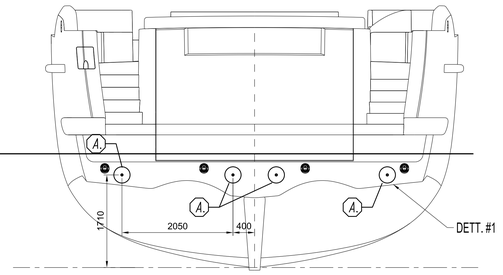

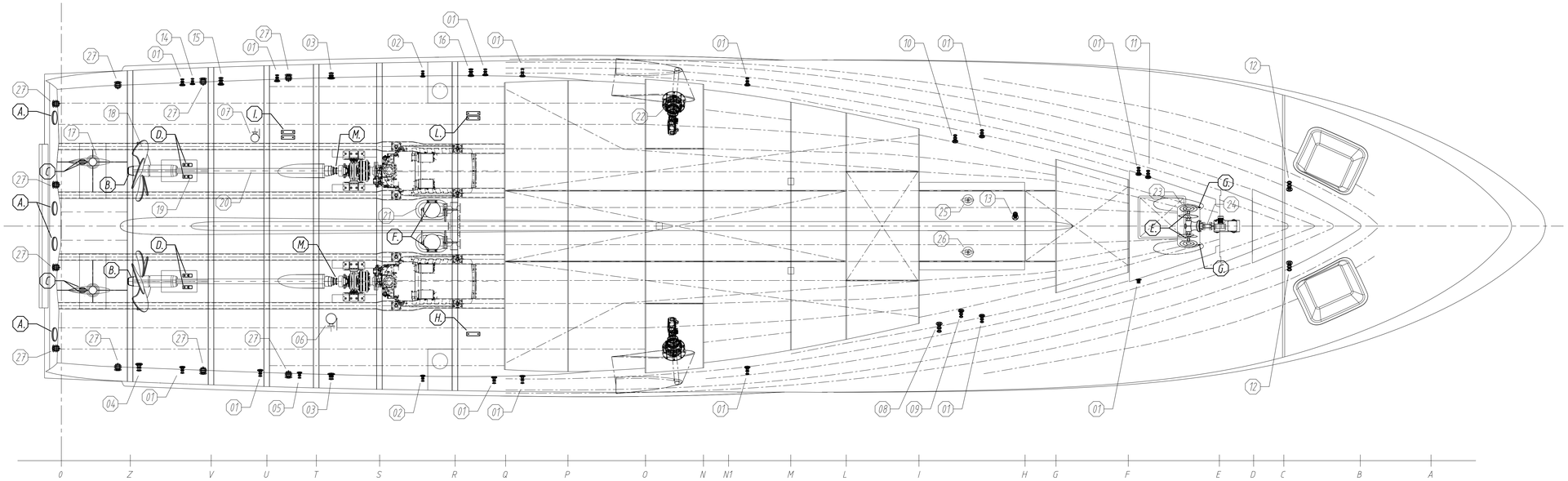

ID	DESCRIZIONE	MATERIALE	SUPERFICIE	PROTEZIONE PREVISTA
01	DN40 SCARICO OMBRINALI	BRONZO	- - -	
02	DN32 SCARICO ACQUA MARE MOTORI	BRONZO	- - -	
03	DN65 SCARICO ACQUA MARE GENERATORI	BRONZO	- - -	
04	DN65 SCARICO ACQUA MARE CHILLER	BRONZO	- - -	
05	DN32 SCARICO ACQUA DISSALATORE	BRONZO	- - -	
06	DN80 PRESA A MARE CHILLER E DISSALATORE	BRONZO	- - -	
07	DN50 PRESA A MARE POMPE SENTINA-INCENDIO	BRONZO	- - -	
08	DN50 SCARICO ACQUA MARE CELLE FRIGO	BRONZO	- - -	
09	DN40 SCARICO ACQUE NERE/GRIGIE	BRONZO	- - -	
10	DN40 SCARICO TRATTAMENTO ACQUE NERE/GRIGIE	BRONZO	- - -	
11	DN40 SCARICO JACUZZI	BRONZO	- - -	
12	DN50 SCARICO POZZO CATENE	BRONZO	- - -	
13	DN50 PRESA A MARE CELLE FRIGO E TRATTAMENTO ACQUE NERE	BRONZO	- - -	
14	DN32 SCARICO SENTINA GARAGE	BRONZO	- - -	
15	DN50 SCARICO SENTINA MOTOPOMPA	BRONZO	- - -	
16	DN50 SCARICO SENTINA E/POMPA	BRONZO	- - -	
17	TIMONI	AISI 316	3,58 m^2	Ø135, t=30 x 4 = 6,4kg (W,Y,J)
18	ELICHE	NIBRAL	5,38	Su ogiva (Detra)
19	SUPPORTI ASSI	OTS UNI6138	2,66	FB-3 NC008 x 4 (2+2)
20	ASSI ELICA	AISI 630	2,36	Masse strisciantì
21	GRIGLIE PRESE A MARE PRINCIPALI	AISI 316	0,88	
22	PRINE STABILIZZATRICI (flangie a scafo)	AISI 316	0,746	
23	GRIGLIE BOW THRUSTER	AISI 316	0,14	
24	BOW THRUSTER			
	CORPO	LEGA D'ALLUMINIO	0,23	
	ELICHE	LEGA D'ALLUMINIO E BRONZO	0,36	2x89cm^3 (CMC)
25	Ø80 ECO	AISI 316	- - -	
26	Ø80 SPEED - DEPT - TEMP,	AISI 316	- - -	
27	LUCI SUBACQUEE	AISI 316	- - -	

ID	DESCRIZIONE	MATERIALE	Q.TA'	SUPERFICIE/PESO	MODELLO	FORNITORE
A.	ANODI SU SPECCHIO DI POPPA	Zn Lega	4	Ø 300	F-RA NC092	POLIPODIO
B.	ANODI SU ELICHE	-	2	-	-	DETRA
C.	ANODI SU TIMONI	-	4	Ø 135 - 1,6kg	-	WORLD YACHT
D.	ANODI SU SUPPORTI ASSI	Zn Lega	4	210x70x25	FB-3 NC008	POLIPODIO
E.	ANODI SU ELICHE THRUSTER	-	2	-	-	CMC
F.	ANODI SU GRIGLIE PRESE A MARE PRINCIPALI	Zn Lega	2	217x60x30 - 2,4kg	COD 00214	TECNOSEAL
G.	ANODI SU GRIGLIE THRUSTER	Zn Lega	2	Ø 50, t=15 - 0,13kg	COD 00100 P	TECNOSEAL
H.	PIASTRA POROSA PARAFULMINE	Zn Lega	1	302x81x12 (3mq)	GROUNDPLATE 14	CANTALUPI
I.	PIASTRA POROSA DI MASSA	Zn Lega	2	302x81x12 (3mq)	GROUNDPLATE 14	CANTALUPI
L.	PIASTRA POROSA SSB	Zn Lega	2	302x81x12 (3mq)	GROUNDPLATE 14	CANTALUPI
M.	MASSA STRISCIANTE	-	2	ASSE Ø 110	DUE SPAZZOLE	POLIPODIO

NOTA:
- Gli anodi posizionati sullo specchio di poppa dovranno essere collegati tramite bandella di rame dedicata a tutte le parti metalliche a scafo, sono escluse le griglie delle prese a mare principali e del bow thruster che sono isolate

Rev./Upd.	Data/Date	Descrizione Modifica/Modify Description	Firma/Signature
02	14/10/2015	Spostati anodi A. per interferenza con mov. portellone	L.Cabiddu
01	11/05/2015	Modifica posizione piastre porose, aggiunti dettagli #1 e #2	L.Cabiddu
00	06/05/2015	Prima emissione	L.Cabiddu

Benetti
Via Michele Coppola 154-55049 VIAREGGIO (LU) Italy
Tel. +39-0584-3927 Fax +39-0584-390232

Proprietà di AZIMUT-BENETTI s.p.a.
Senza autorizzazione scritta della stessa il presente disegno non potrà essere utilizzato per la costruzione dell'oggetto rappresentato ne verrà comunicato a terzi o riprodotto anche parzialmente. La società proprietaria tutela i propri diritti a tipo di legge.
All proprietary rights reserved by AZIMUT-BENETTI s.p.a.
This drawing shall not be reproduced also partially or in any way utilized for the manufacture of the component or unit herein illustrated and must not be released to other parties without written consent. Any infringement will be legally pursued

A0

Approvazione Registro/Rib Approval: RINA

Scala/Scale: 1:40

Drawn by: 11/05/2015 L.Cabiddu
Checked by:
Approved by:
Department: TEC

Designazione/Designation:
Piano degli anodi e piastre porose
Chatodic protection plan

Commessa/Contract No: BMSTD
Disegno/Drawing No: 2800
Foglio/Sheet: 1/1
File name: BMSTD 2800 02-01-01 Piano degli anodi e piastre porose
Data/Date: 14/10/2015